	MATERIAL WERKSTOFF	SURFACE PROTECTION OBERFLAECHENSCHUTZ
I	Al-casting alloy	Chromating
II	Al-casting alloy	Chromating
III	Al-casting alloy	Chromating
IV	Steel	Zinc chrome coating
V	PA 6.6 GF35	-
VI	Copper-Zinc alloy	Tin coating
VII	Steel	Zinc nickel coating
VIII	POM	-
IX	PA 6 GF39	-

<CI>	CUSTOMER INTERFACE	8
SOCKET GERAETESTECKDOSE	449 143 000 0 449 513 000 0	
ELECTRICAL CONTROL ELEKTRISCHER STEUERANSCHLUSS	DIN 72585-A1-3.1-Sn/K1 <CI>	

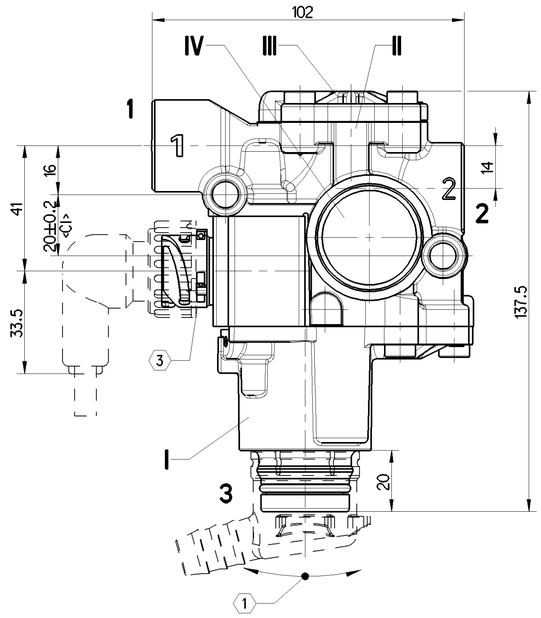

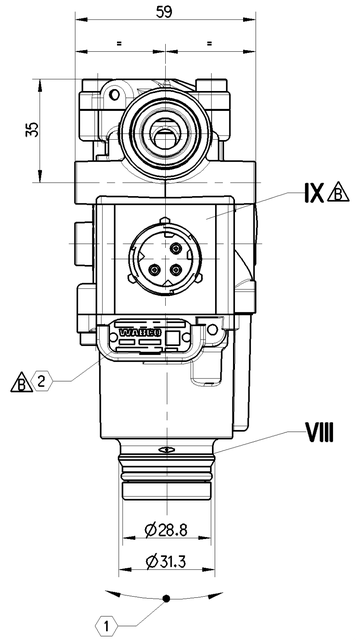

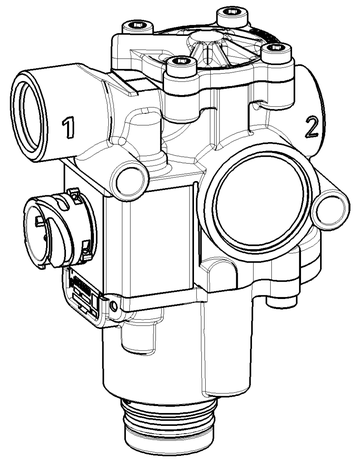

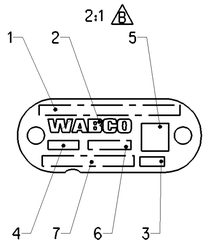

1	CUSTOMER NO. OR COUNTRY OF ORIGIN KUNDEN-NR. kZ ODER WARENURSPRUNGSLAND	A 005 429 40 44/00
2	WABCO LOGO WABCO LOGO	
3	RESPONSIBLE PRODUCTION (PRI) VERANTWORTUNGSVOLLE PRODUKTION	
4	DATE OF MANUFACTURE (WWYY) HERSTELLDATUM (WWJJ)	
5	DATA CODING (IF REQUESTED) DATENCODIERUNG (AUF WUNSCH)	
6	OPTIONAL BELIEBIG	
7	WABCO IDENTIFICATION NUMBER WABCO IDENTIFIKATIONS-NUMMER	

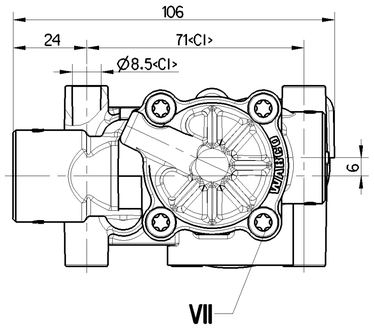

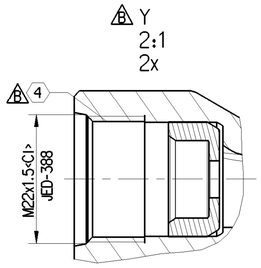

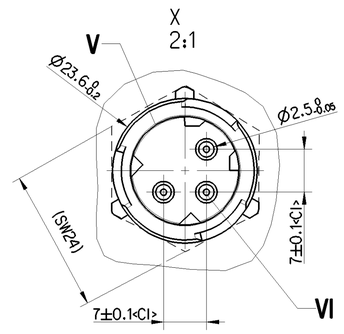

WORKING MEDIUM ARBEITSMEDIUM	AIR (WATER, OIL AND ALCOHOL CONTAINING) LUFT (WASSER, OEL- UND ALKOHOLHALTIG)		
WORKING ENVIRONMENT UMGEBUNGSMEDIUM	AIR (CONTAINING WATER, SALT, DUST AND OIL LUFT (WASSER-, SALZ-, STAUB- UND OELHALTIG)		
NOMINAL VOLTAGE NENNSPANNUNG	U_N = 24 V DC		
	OPERATING VOLTAGE AT BETRIEBSSPANNUNG BEI	23±5°C	16 ...30 V
	OPERATING VOLTAGE AT BETRIEBSSPANNUNG BEI	-40°C ...+80°C	17.5 ...28 V
NOMINAL CURRENT NENNSTROM	I_N = 1.65 A		
SERVICE CONDITION BETRIEBSART	DISCONTINOUS SERVICE AUSSETZBETRIEB		
	DUTY CYCLE AT EINSCHALTDAUER BEI	23±5°C/24V	75%/ 5 min
	DUTY CYCLE AT EINSCHALTDAUER BEI	+80°C/28V	20%/ 5 min
TYPE OF PROTECTION SCHUTZART	IP 6K9K		
WORKING PRESSURE BETRIEBSDRUCK	pe = MAX. 11 bar		
MAX. PERMISSIBLE PRESSURE MAX. ZULAESSIGER DRUCK	pe = MAX. 13 bar	WITHOUT FUNCTION OHNE FUNKTION	
THERMAL RANGE OF APPLICATION THERMISCHER ANWENDUNGSBEREICH	-40°C....+80°C		
SHORT-TIME RESISTANCE TO HEAT KURZZEITIGE WAERMEBESTAENDIGKEIT	+120°C [1h]	WITHOUT FUNCTION OHNE FUNKTION	
MIN. FLOW PASSAGE / NOMINAL DIAMETER MIN. DURCHFLUSSOEFFNUNG / NENNWEITE	PORT 1-2 ANSCHLUSS	NW 7	
	PORT 2-3 ANSCHLUSS	NW 12	
VENTING GUIDE ENTLUEFTUNGSSTUECK	899 470 291 2		
FOR FURTHER TECHNICAL DATA SEE PRODUCT SPECIFICATION WEITERE TECHNISCHE DATENSIEHE PRODUKT SPEZIFIKATION	472 195 071 0		

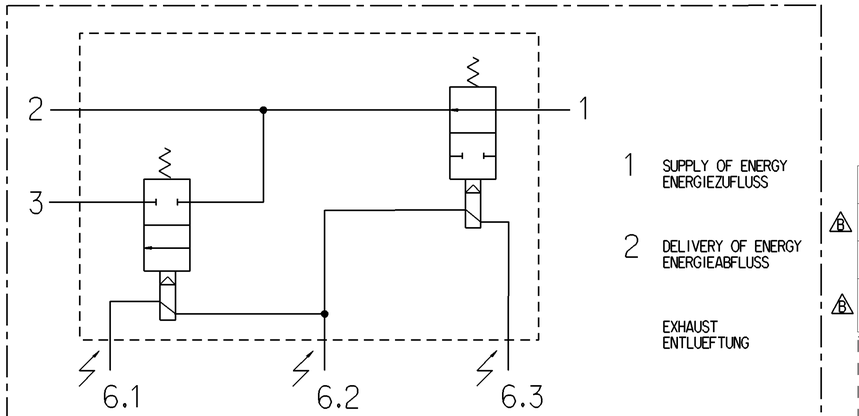

1 SUPPLY OF ENERGY
ENERGIEZUFLUSS

2 DELIVERY OF ENERGY
ENERGIEABFLUSS

EXHAUST
ENTLUEFTUNG

ELECTRICAL CONTROL (SOLENOID)
ELEKTRISCHER STEUERANSCHLUSS (MAGNET)

6.1 EXHAUST SOLENOID
AUSLASSMAGNET

6.2 GROUND
MASSE

6.3 INLET SOLENOID
EINLASSMAGNET

1	ADMISSIBLE INSTALLATION POSITION ZULAESSIGE EINBAULAGE	±30°
2	IDENTIFICATION MARKING AREA SEE DOC. CODE 922 IDENTIFIZIERUNG MARKIERUNGSBERICH SIEHE DOC. CODE 922	
3	DRILLING ONLY FOR SEALING BOHRUNG NUR BEI PLOMBIERUNG	
4	SUITABLE FOR GEEIGNET FUER	VOSS 230/ VOSS 232/ NG12

General Specification: JED-334-1 , Size ISO 14405 LP
Further Technical Data:
Doc. Code: Sheet: To

General Tolerances JED-261

Class 1)	Range of Nominal Dimensions (± mm) ≤ 50	> 50 ≤ 180	> 180 ≤ 400	> 400	∢
Fine	0.5	1.0	1.5	2.0	±3°
Medium	1.0	2.0	3.0	4.0	
Coarse	2.0	3.5	5.0	6.5	

Tapped Holes acc.
1) Tolerance Class Applied Crossmarked

Copyright WABCO®

Date	Signature
Drawn 2023-09-25	Olszewski
Checked 2023-09-27	Bialon
Expert Haefler	

WABCO

SOLENOID MODULTOR VALVE

Mass	Scale	Material No.	Date of first issue: Doc.Code	Language	Sheet
0.676 KG	1:1 (2:1)	472 950 072 0	005	ML	1/1
Size A 1	CAD System CREO	ECN-No. 512593 / Revision 13x B / Techn. Resp. 6330_SV	Replacement for		

100mm

Toute Communication ou reproduction de ce document, toute exploitation ou communication de son contenu sont interdites, sauf autorisation écrite. Tous droits de propriété industrielle réservés, notamment en matière de brevets et de modèles.
Weitergabe sowie Vervielfältigung dieser Unterlage, Verwertung und Mitteilung ihres Inhalts nicht gestattet, soweit nicht ausdrücklich gestattet. Gewerbliche Schutzrechte sind vorbehalten.
Non è permesso consegnare a terzi o riprodurre questo documento, né utilizzare il contenuto o renderlo comunque noto a terzi senza autorizzazione scritta. Si riservano i diritti di proprietà industriale, in particolare quelli di brevetto e di modello.
Copying of this document and giving it to others and the use or communication of the contents thereof, are forbidden without express authority. Industrial property rights are reserved, in the event of the grant of patent or registration of a utility model or design.
Queda prohibido el entregar a terceros o reproducir este documento así como el uso o comunicación de su contenido sin autorización por escrito. Quedan reservados todos los derechos de propiedad industrial, en particular los de patente o de registro de modelo.
Este documento é de propriedade da WABCO, não podendo ser reproduzido ou comunicado a terceiros sem prévia autorização escrita. Reservam-se os direitos de propriedade industrial, nomeadamente os relativos a patentes e modelos.
Tego dokumentu nie wolno udostępniać osobom trzecim ani powielać bez pisemnej zgody. Wszelkie prawa ochronne dotyczące własności przemysłowej zastrzeżone.