INSTALLATION INSTRUCTIONS FOR CABLES TO BE OBSERVED. SEE DOCUMENT :
EINBAUHINWEISE FUER KABEL SIND ZU BEACHTEN. SIEHE DOKUMENT : 449 000 000 0 / 011
IL FAUT OBSERVER LES INDICATIONS POUR L'INSTALLATION DES CABLES. VOIR DOCUMENT :
SONO DA OSSERVARE GLI INDICAZIONI DI MONTAGGIO DEI CAVI. VEDERE DOCUMENTO :

THERMAL RANGE OF APPLICATION :
THERMISCHER ANWENDUNGSBEREICH: -40°C....+80°C
GAMME D'APPLICATION THERMIQUE:
CAMPO TERMICO D'APPLICAZIONE :

MOUNTED CABLE RESISTANT TO : AIR,WATER,MINERAL OIL,DIESELOIL,SALTSPRAY
MONTIERTES KABEL BESTAENDIG GEGEN: LUFT,WASSER,MINERALOEL,DIESELOEL,SALZSPRUEHNEBEL
CABLE MONTÉ RESISTANT A : AIR,EAU,HUILE MINERALE,GASOIL,BROUILLARD SALIN
CAVO MONTATO RESISTENTE A : ARIA,AQUA,OLIO MINERALE,GASOLIO,NEBBIA SALINA

DEGREE OF PROTECTION (IN CONNECTION WITH PLUG) : A, B: IP 68, IP 69K
SCHUTZART (IN VERBINDUNG MIT STECKER) : C: IP 6K 6K, IP 6K 9K
DEGRE DE PROTECTION (DANS CONNECTION AVEC FICHE): ISO 20653 (en)
GRADO DI PROTEZIONE (IN RELAZIONE CON SPINA) :

CABLE SHEATH:
KABELMANTEL: PUR
GAINE DU CÂBLE:
GUAINA CAVO:

SURFACE PROTECTION :
OBERFLAECHENSCHUTZ : * Sn
PROTECTION DE SURFACE: ** Ag
PROTEZIONE SUPERFICI :

FIELD OF APPLICATION : TRAILER
EINSATZBEREICH : ANHAENGER
DOMAINE D'APPLICATION: REMORQUE
CAMPO DI APPLICAZIONE: RIMORCHIO

DEVELOPED LENGTH OF CABLE
*** GESTRECKTE KABELLAENGE
LONGUEUR DU CABLE DEVELOPPEE
LUNGHEZZA DEL CAVO DELLO SVILUPPO

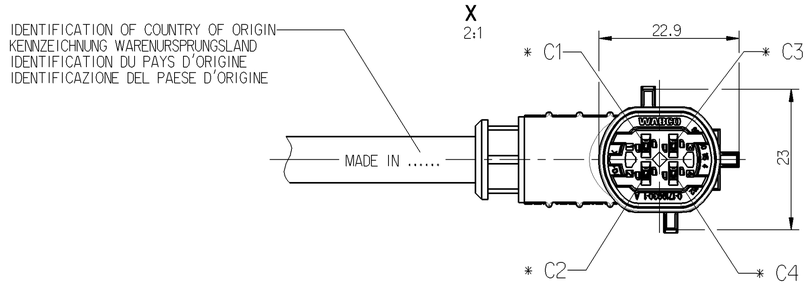

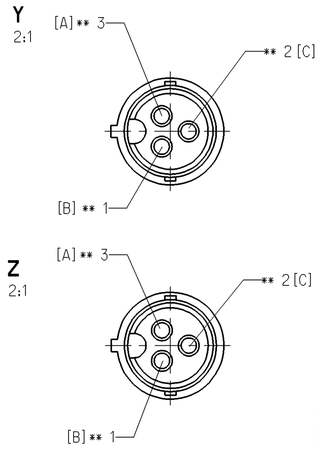

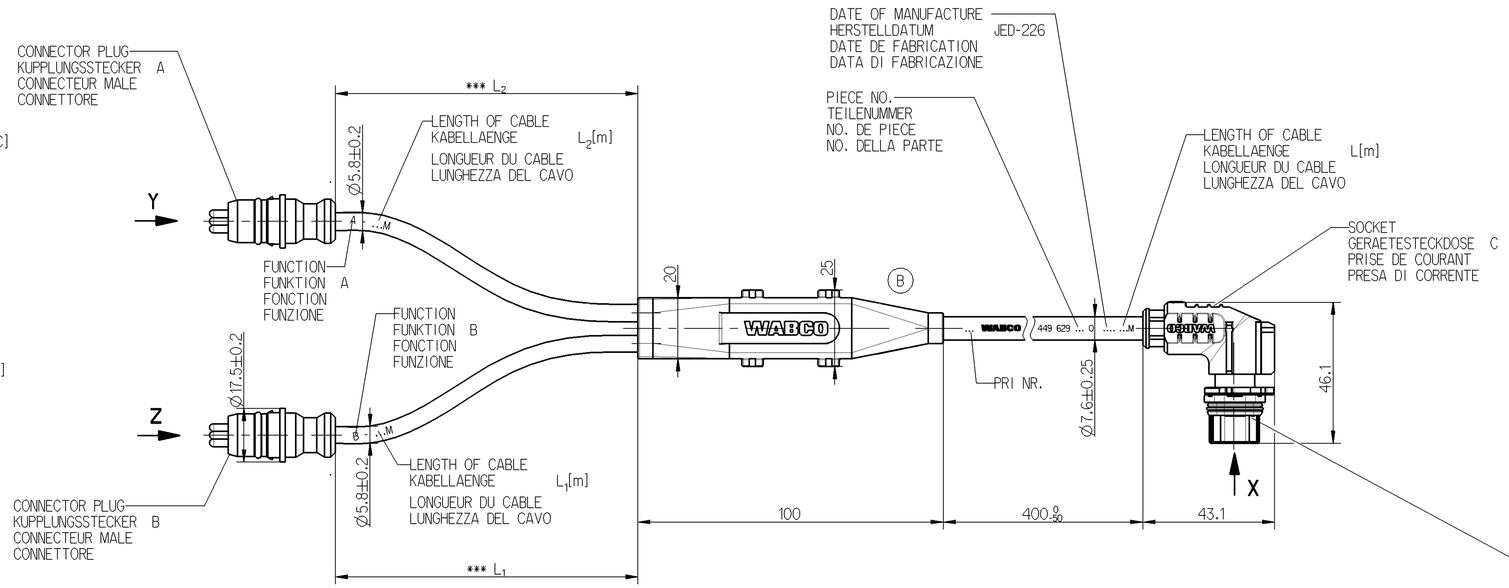

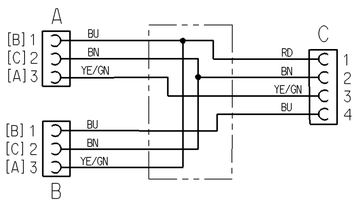

MATING COMPONENT:
GEGENSTUECK: 441 901 316 2 NOT SUPPLIED
PENDANT: NICHT IM LIEFERUMFANG
PEZZO CORRISPONDENTE: NON FOURNI
NON SI FORNISCONO

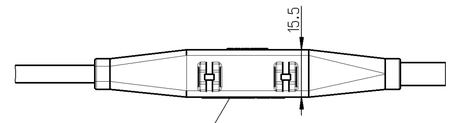

DEGREE OF PROTECTION :
SCHUTZART : IP 6K 9K
DEGRE DE PROTECTION :
GRADO DI PROTEZIONE :

MATING DEVICE CONNECTION : WABCO EBS TRAILER MODULATOR
PASSENDER GERAETEANSCHLUSS : WABCO EBS-ANHAENGERMODULATOR
CONNEXION CORRESPONDANTE D'APPAREIL : MODULATEUR REMORQUE WABCO EBS
CONNESSIONE CORRISPONDENTE DI APPARECCHIO : MODULATORE RIMORCHIO WABCO EBS

INSTALLATION INSTRUCTIONS AND FOR FURTHER TECHNICAL DATA SEE :
MONTAGEHINWEIS UND WEITERE TECHNISCHE DATEN SIEHE : 480 102 089 0 / 053
INDICATION POUR L'INSTALLATION ET POUR AUTRES DONNEES TECHNIQUES VOIR : 400 200 220 0 / 035
INDICAZIONE DI MONTAGGIO E PER ULTERIORI DATI TECNICI VEDERE :

MIN/MAX LENGTH MIN/MAX LAENGE MIN/MAX LONGUEUR MIN/MAX LUNGHEZZA	L_{min} = 0.25m L_{max} = 18.00m
TOLERANCES TOLERANZEN TOLERANCES TOLERANZA	L < 10m +0.100 -0.050 L > 10m +0.125 -0.075

CODE OF LENGTH : ORDER NUMBER
LAENGENCODIERUNG : BESTELLNUMMER
CODE DE LA LONGUEUR : NUMERO DE COMMANDE
CODICE DEL LUNGHEZZA : NUMERO DELL'ORDINE
449 629 □□□ 0

EXAMPLE
BEISPIEL L_1 = 1_m
EXAMPLE L_2 = 1_m
ESEMPIO
449 629 043 0

L_2[m] \ L_1[m]	0.25	0.4	1.00	1.35	1.50	2.00	2.50	3.00	3.50	4.00	4.50	5.00	6.00	7.00	8.00	10.0	12.0	15.0	18.0
0.25	001	002	003	004	005	006	007	008	009	010	011	012	013	014	015	016	017	018	019
0.40	021	022	023	024	025	026	027	028	029	030	031	032	033	034	035	036	037	038	039
1.00	041	042	043	044	045	046	047	048	049	050	051	052	053	054	055	056	057	058	059
1.35	061	062	063	064	065	066	067	068	069	070	071	072	073	074	075	076	077	078	079
1.50	081	082	083	084	085	086	087	088	089	090	091	092	093	094	095	096	097	098	099
2.00	101	102	103	104	105	106	107	108	109	110	111	112	113	114	115	116	117	118	119
2.50	121	122	123	124	125	126	127	128	129	130	131	132	133	134	135	136	137	138	139
3.00	141	142	143	144	145	146	147	148	149	150	151	152	153	154	155	156	157	158	159
3.50	161	162	163	164	165	166	167	168	169	170	171	172	173	174	175	176	177	178	179
4.00	181	182	183	184	185	186	187	188	189	190	191	192	193	194	195	196	197	198	199
4.50	201	202	203	204	205	206	207	208	209	210	211	212	213	214	215	216	217	218	219
5.00	221	222	223	224	225	226	227	228	229	230	231	232	233	234	235	236	237	238	239
6.00	241	242	243	244	245	246	247	248	249	250	251	252	253	254	255	256	257	258	259
7.00	261	262	263	264	265	266	267	268	269	270	271	272	273	274	275	276	277	278	279
8.00	281	282	283	284	285	286	287	288	289	290	291	292	293	294	295	296	297	298	299
10.0	301	302	303	304	305	306	307	308	309	310	311	312	313	314	315	316	317	318	319
12.0	321	322	323	324	325	326	327	328	329	330	331	332	333	334	335	336	337	338	339
15.0	341	342	343	344	345	346	347	348	349	350	351	352	353	354	355	356	357	358	359
18.0	361	362	363	364	365	366	367	368	369	370	371	372	373	374	375	376	377	378	379

CABLE KABEL CABLE CAVO CROSS SECTION QUERSCHNITT SECTION DE TRANSVERSALE SEZIONE TRANSVERSAL	WIRE COLOUR ADER FARBE FIL COLEURE FILO COLORE	CHAMBER IN: KAMMER IN: B CHAMBRE EN: CAMERA IN:	CABLE KABEL CABLE CAVO CROSS SECTION QUERSCHNITT SECTION DE TRANSVERSALE SEZIONE TRANSVERSAL	WIRE COLOUR ADER FARBE FIL COLEURE FILO COLORE	CHAMBER IN: KAMMER IN: A CHAMBRE EN: CAMERA IN:	CABLE KABEL CABLE CAVO CROSS SECTION QUERSCHNITT SECTION DE TRANSVERSALE SEZIONE TRANSVERSAL	WIRE COLOUR ADER FARBE FIL COLEURE FILO COLORE	CHAMBER IN: KAMMER IN: C CHAMBRE EN: CAMERA IN:
1.0mm²	YELLOW/GREEN GELB/GRUEN JAUNE/VERT GIALLO/VERDE	3	1.0mm²	BLUE BLAU BLEU BLU	1	1.5mm²	RED ROT ROUGE ROSSO	1
1.0mm²	BROWN BRAUN BRUN BRUNO	2	1.0mm²	BROWN BRAUN BRUN BRUNO	2	1.5mm²	BROWN BRAUN BRUN BRUNO	2
			1.0mm²	YELLOW/GREEN GELB/GRUEN JAUNE/VERT GIALLO/VERDE	3	1.5mm²	YELLOW/GREEN GELB/GRUEN JAUNE/VERT GIALLO/VERDE	3
1.0mm²	BLUE BLAU BLEU BLU	1				1.5mm²	BLUE BLAU BLEU BLU	4

**** DIN 16901-150

General Specification: JED-334-0 ****					
Further Technical Data:					
Doc. Code:		Sheet:	To		
General Tolerances JED-261					
Class 1)	Range of Nominal Dimensions (± mm) ≤ 50	> 50 ≤ 180	> 180 ≤ 400	> 400	∢
Fine	0.5	1.0	1.5	2.0	±3°
Medium	1.0	2.0	3.0	4.0	
Coarse	2.0	3.5	5.0	6.5	
Trapped Holes acc.					
1) Tolerance Class Applied Crossmarked					

Copyright WABCO®

Date	Signature
Drawn 2012-03-15	Wieczorek
Checked 2012-03-16	Gruendker
Expert	Drasner

WABCO

CABLE WITH SOCKET
KABEL MIT GERAETESTECKDOSE
CABLE AVEC PRISE DE COURANT
CAVO CON PRESA DI CORRENTE

Mass	Scale	Material No.	Date of first issue: 2007-01-19	
/ KG	1:1	449 629 000 0	Doc.Code 053	Language ML / Sheet 1/1
Size A 1	CAD System Pro/E			
ECN-No. 156930	Revision 1x B	Techn. Resp. 6930_EM	Replacement for	

100mm

Toute Communication ou reproduction de ce document, toute exploitation ou communication de son contenu, sont interdites, sauf autorisation expresse. Tout manquement à cette règle constitue un délit et expose son auteur au versement de dommages et intérêts. Tous droits réservés, notamment en cas de dépôt de brevet, de modèle de goût ou de marque.

Weitergabe sowie Vervielfältigung dieser Unterlage, Verwertung und Mitteilung ihres Inhalts nicht gestattet, soweit nicht ausdrücklich zugestanden. Zuwiderhandlungen stellen einen Straftatbestand dar und verpflichten zu Schadensersatz. Alle Rechte sind für den Fall der Patenterteilung oder Gebrauchsmustereintragung vorbehalten.

Non è permesso consegnare a terzi o riprodurre questo documento, né utilizzarne il contenuto o renderlo comunque noto a terzi pena il risarcimento dei danni. Ogni infrazione costituisce un reato che obbliga il colpevole al pagamento di un indennizzo. Tutti i diritti sono riservati, in caso di rilascio di brevetto, di registrazione di modello o di marchio.

Copying of this document and giving it to others and the use or communication of the contents thereof, are forbidden without express authority. Contraveners will be liable for damages. All rights are reserved in the event of the grant of a patent or registration of a utility model or design.