INSTALLATION INSTRUCTIONS FOR CABLES TO BE OBSERVED. SEE DOCUMENT :
EINBAUHINWEISE FUER KABEL SIND ZU BEACHTEN. SIEHE DOKUMENT : 449 000 000 0 / 011
IL FAUT OBSERVER LES INDICATIONS POUR L'INSTALLATION DES CABLES. VOIR DOCUMENT :
SONO DA OSSERVARE GLI INDICAZIONI DI MONTAGGIO DEI CAVI. VEDERE DOCUMENTO :

THERMAL RANGE OF APPLICATION :
THERMISCHER ANWENDUNGSBEREICH: -40°C....+80°C
GAMME D'APPLICATION THERMIQUE:
CAMPO TERMICO D'APPLICAZIONE :

MOUNTET CABLE RESISTANT TO : AIR,WATER,MINERAL OIL,DIESELOIL,SALTSPRAY
MONTIERTES KABEL BESTAENDIG GEGEN: LUFT,WASSER,MINERALOEL,DIESELOEL,SALZSPRUEHNEBEL
CABLE MONTÉ RESISTANT A : AIR,EAU,HUILE MINERALE,GASOIL,BROUILLARD SALIN
CAVO MONTATO RESISTENTE A : ARIA,AQUA,OLIO MINERALE,GASOLIO,NEBBIA SALINA

DEGREE OF PROTECTION (IN CONNECTION WITH PLUG) :
SCHUTZART (IN VERBINDUNG MIT STECKER) : B: IP 6K 6K / IP 6K 9K
DEGRE DE PROTECTION (DANS CONNECTION AVEC FICHE): ISO 20653 (en)
GRADO DI PROTEZIONE (IN RELAZIONE CON SPINA) :

CABLE SHEATH:
KABELMANTEL: PUR
GAINE DU CÂBLE:
GUAINA CAVO:

SURFACE PROTECTION :
OBERFLAECHENSCHUTZ : * Sn
PROTECTION DE SURFACE:
PROTEZIONE SUPERFICI :

FIELD OF APPLICATION : TRAILER
EINSATZBEREICH : ANHAENGER
DOMAINE D'APPLICATION: REMORQUE
CAMPO DI APPLICAZIONE: RIMORCHIO

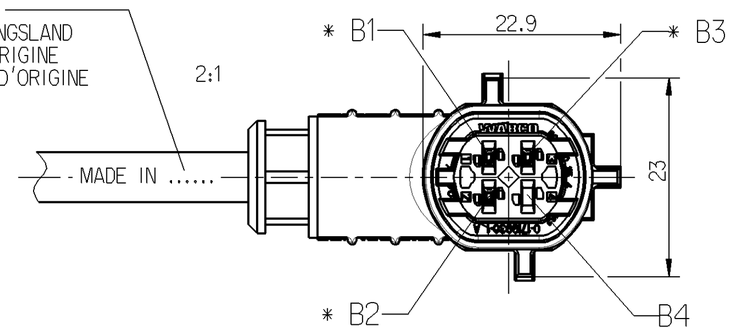

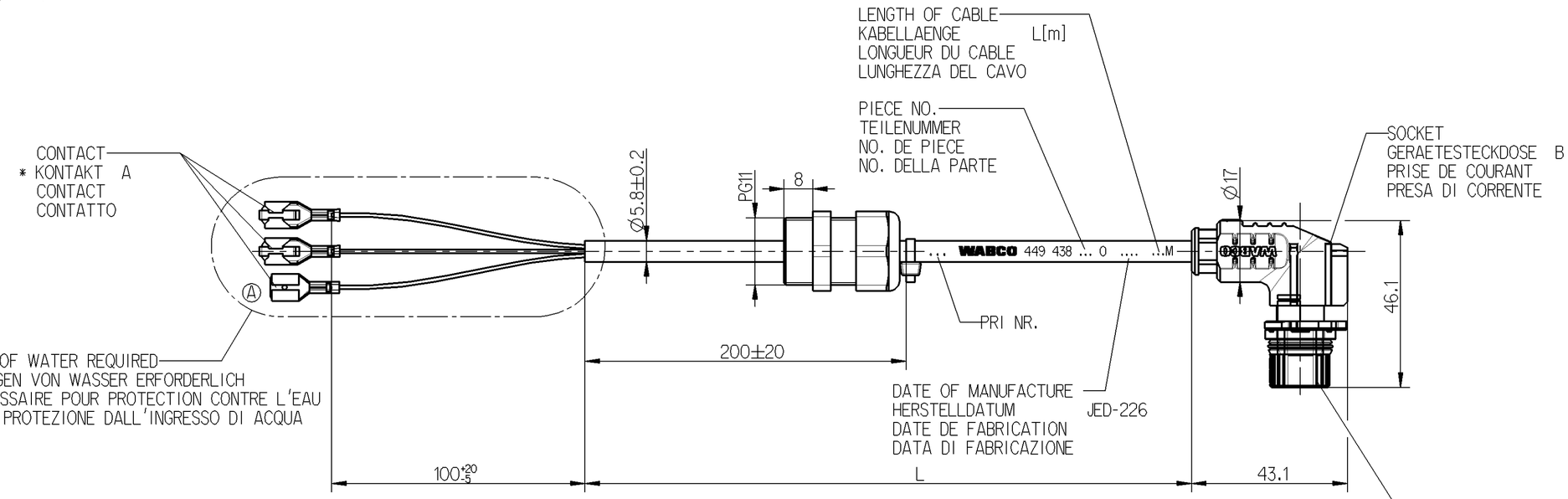

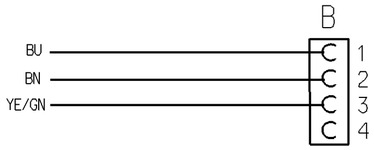

MATING DEVICE CONNECTION : WABCO EBS TRAILER MODULATOR
PASSENDER GERAETEANSCHLUSS : WABCO EBS-ANHAENGERMODULATOR
CONNEXION CORRESPONDANTE D'APPAREIL : MODULATEUR REMORQUE WABCO EBS
CONNESSIONE CORRISPONDENTE DI APPARECCHIO : MODULATORE RIMORCHIO WABCO EBS

INSTALLATION INSTRUCTIONS AND FOR FURTHER TECHNICAL DATA SEE :
MONTAGEHINWEIS UND WEITERE TECHNISCHE DATEN SIEHE : 480 102 089 0 / 053
INDICATION POUR L'INSTALLATION ET POUR AUTRES DONNEES TECHNIQUES VOIR : 400 200 220 0 / 035
INDICAZIONE DI MONTAGGIO E PER ULTERIORI DATI TECNICI VEDERE :

CONTACT KONTAKT A CONTACT CONTATTO	CABLE KABEL CABLE CAVO CROSS SECTION QUERSCHNITT SECTION DE TRANSVERSALE SEZIONE TRANSVERSAL	WIRE COLOUR ADER FARBE FIL COLEURE FILO COLORE	CHAMBER IN: KAMMER IN: B CHAMBRE EN: CAMERA IN:	CODE OF LENGTH LAENGENCODIERUNG CODE DE LA LONGUEUR CODICE DEL LUNGHEZZA	
894 070 611 4	1.0mm²	BLUE BLAU BLEU BLU	1	PART NO TEILE NR. NO DE PIECE CODICE	L[m] 449 438 □□,□ 0
894 070 611 4	1.0mm²	BROWN BRAUN BRUN BRUNO	2	EXAMPLE BEISPIEL EXEMPLE ESEMPIO	L = 3 m 449 438 030 0
811 522 011 4 (A)	1.0mm²	YELLOW/GREEN GELB/GRUEN JAUNE/VERT GIALLO/VERDE	3	MIN/MAX LENGTH MIN/MAX LAENGE MIN/MAX LONUEUR MIN/MAX LUNGHEZZA	L_{min} = 0.2m L_{max} = 20m
NOT CONNECTED NICHT BELEGT NE PAS CONNECTE(E) NON COLLEGATO(TA)			4	TOLERANCES TOLERANZEN TOLERANCES TOLERANZA	L ≤ 10m ±0.050m L > 10m ±0.075m

DCN-No.	Rev.	Date
115039	2x A	2007-11-08

State of Revision

General Specification: JED-334-0
Further Technical Data:
Doc. Code: Sheet: To

General Tolerances JED-261

Class 1)		Range of Nominal Dimensions (± mm) ≤ 50	> 50 ≤ 180	> 180 ≤ 400	> 400	∢
Fine		0.5	1.0	1.5	2.0	
Medium	X	1.0	2.0	3.0	4.0	±3°
Coarse		2.0	3.5	5.0	6.5	

Tapped Holes acc. JED-152
1) Tolerance Class Applied Crossmarked

Copyright WABCO ®

	Date	Signature
Drawn	2007-01-23	DRASNER
Checked	2007-01-24	Gruendker
Expert	DRASNER	

WABCO

CABLE WITH SOCKET
KABEL MIT GERAETESTECKDOSE
CABLE AVEC PRISE DE COURANT
CAVO CON PRESA DI CORRENTE

Mass	Scale	Material No.	WABCO Id. No.: 4494380000		
/ KG	1:1 [2:1]	449 438 000 0	Doc.Code 053	Language en/de fr/it	Sheet 1/1
Size A 2	TRI 650		Function Code -	CAD System Pro/E	Prod.Type 11 X
			Replacement for -		

100mm

Non è permesso consegnare a terzi o riprodurre questo documento, né utilizzarne il contenuto o renderlo comunque noto a terzi senza autorizzazione esplicita. Ogni infrazione costituisce un evidente abuso e comporterà il risarcimento dei danni subiti. E'vietato inoltre di farne brevetti o modelli.

Copying of this document and giving it to others and the use or communication of the contents thereof, are forbidden without express authority. Offenders are liable to the payment of damages. All rights are reserved in the event of the grant of patent or registration of a utility model or design. This document is the subject of copyright.

Toute Communication ou reproduction de ce document, toute exploitation ou communication de son contenu sont interdites, sauf autorisation expresse. Tout manquement à cette règle constitue un abus évident et expose son auteur au versement de dommages et intérêts. Tous droits de propriétés industrielle réservés, notamment en matière de brevets et de modèles.

Weitergabe sowie nicht gestatten, soweit nicht ausdrücklich zugestanden. Zuwiderhandlungen stellen einen offensichtlichen Missbrauch dar und verpflichten zu Schadensersatz. Alle Rechte über den Fall der Patenterteilung oder Gebrauchsmustereintragung vorbehalten.