SAFETY CHARACTERISTICS	0
SIGNIFICANT CHARACTERISTICS	0
CUSTOMER INTERFACE	0

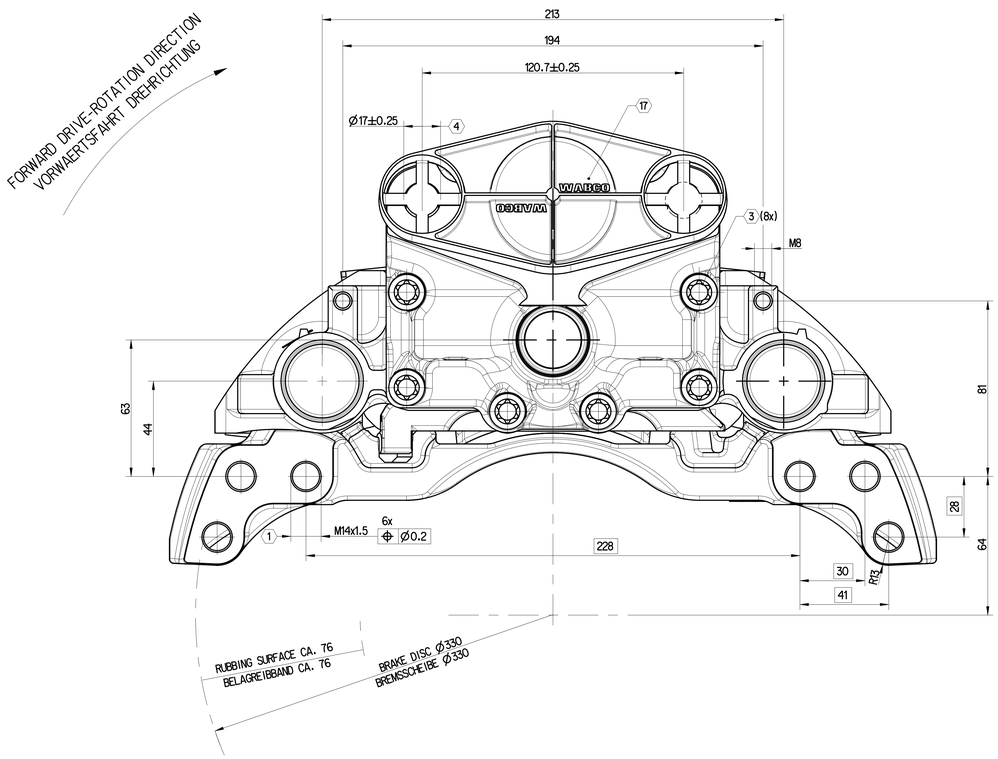

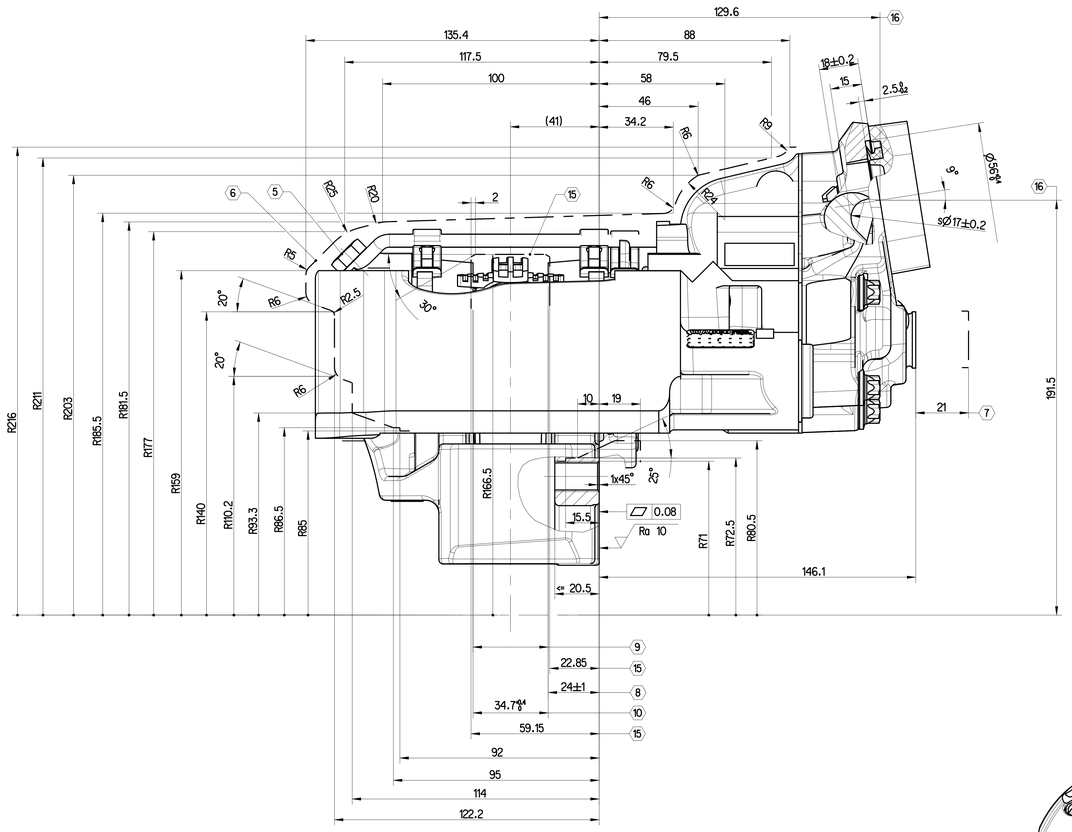

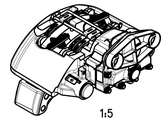

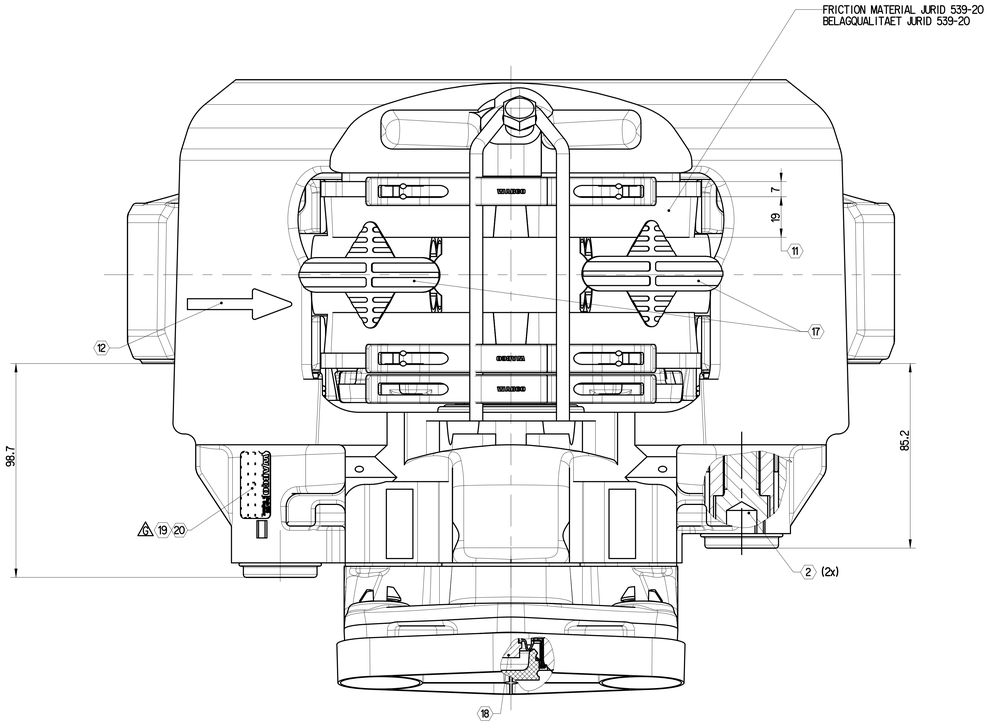

	NOTE BEMERKUNG	TIGHTENING TORQUE ANZIEHDREHMOMENT	WIDTH OVER FLATS SW
1	BRAKE MOUNTING HEXAGON SCREW, OILED: BREMSENBEFESTIGUNG SECHSKANTSCHRAUBE, GEOELT: M14x1.5x... -10.9	180 ± 20 Nm	22 DIN 961 21 ISO 8676
2	TIGHTENING ORDER: 1. LONG BOLT DIN 912 2. SHORT BOLT DIN 912 ANZIEHREIHENFOLGE: 1. BOLZEN LANG M16x1.5x80-12.9 2. BOLZEN KURZ M16x1.5x80-12.9	340 ± 20 Nm	14
3	DECKELBEFESTIGUNG DETAILLIERTE INFORMATION: DIN 34800 COVER FIXING DETAILED INFORMATION: M10x1x40 - 12.9	SEE / SIEHE 640 225 000 0 DOC. CODE 092	E12
4	OPERATION CYLINDER BETAETIGUNGSZYLINDER M16x1.5	210 - 30 Nm	24
5	PAD HOLD DOWN DEVICE BUEGELBEFESTIGUNG DIN 933 M10x20 -8.8 MICROENCAPSULATED MIKROVERKAPSELT	20 ± 2 Nm	17

	NOTE BEMERKUNG	TIGHTENING TORQUE ANZIEHDREHMOMENT	WIDTH OVER FLATS SW
21	-	-	-
22	-	-	-
23	-	-	-
24	-	-	-
25	-	-	-

6 MAX. ROTARY OUTLINE
MAXIMALE ROTATIONSKONTUR

7 MAX. DISPLACEMENT
MAXIMALE VERSCHIEBUNG

8 PERMISSIBLE FITTING DIMENSION OF THE DISC
ZULAESSIGES SCHEIBENEINBAUMASS

9 BRAKE DISC NEW 34-0.2 WEARABLE UP TO: 28
BREMSSCHEIBE NEU VERSCHLEISSBAR BIS:

10 ASSEMBLY DIMENSION FOR BRAKE PADS
EINBAUMASS FUER BREMSBELAEGE

11 REMAINING LINING THICKNESS 2 mm
RESTBELAGSTAERKE

12 FORWARD DRIVE - ROTATION DIRECTION
VORWAERTS DREHRICHTUNG

13 - - -

14 - - -

15 MAXIMUM DISC CLEARANCE
SCHEIBENFREIGANG

16 CENTER LINE CYLINDER
MITTE ZYLINDER

17 FOR SHIPMENT AND STORAGE
FUER TRANSPORT UND LAGERUNG

18 HEXAGON WIDTH OVER FLATS 8
SECHSKANT SW

6 19 NO MIRROR IMAGE
KEIN SPIEGELBILD

20 DETAILED INFORMATION FOR MARKING
DETAILLIERTE INFORMATIONEN ZUR KENNZEICHNUNG 640 322 079 0 DOC. CODE 922

26 - - -
27 - - -
28 - - -
29 - - -
30 - - -
31 - - -
32 - - -
33 - - -
34 - - -
35 - - -
36 - - -

COATING
ANTI-CORROSION PROTECTION - SALT SPRAY TEST MIN. 96 HOURS
BESCHICHTUNG
KORROSIONSSCHUTZ-SALZSPRUEHNEBELPRUEF. MIN. 96 STD.

CHARACTERISTIC DATA SHEET
KENNDATENBLATT 640 175 090 0

40 175 091 (640 175 091 0)		SPIEGELBILD MIRROR IMAGE	PAN17-1
40 175 090 (640 175 090 0)		WIE GEZEICHNET AS SHOWN	PRODUCT SPECIFICATION: 640 175 001 0 PRODUKT SPEZIFIKATION:
MAT.- NR. BREMSE INDENT. NO. BRAKE	KUNDENNUMMER CUSTOMER ID. NO.	AUSFUEHRUNG EXECUTION	DIMENSIONS WITHOUT TOLERANCES ARE GAUGE DIMENSIONS NICHT TOLERIERTE MASSE = LEHRENMASSE

General Specifications: ISO 8015, JED-334-1, Size ISO 14405 LP
Further Technical Data:
Doc. Code: Sheet: To:

General Tolerances JED-261

Class 1)	Range of nominal dimensions in mm: ≥ 0.5 ≤ 50	> 50 ≤ 180	> 180 ≤ 400	> 400	∡
Fine	±0.5	±1	±1.5	±2	
Medium	X ±1	±2	±3	±4	±3°
Coarse	±2	±3.5	±5	±6.5	

Tapped Holes acc.: -
1) Tolerance Class Applied Crossmarked

Copyright ZF®

Date	Signature
Drawn 2024-04-29	Rönz
Checked 2024-04-29	Redemann

Dimensions in mm

Mass	Scale	Material No.	Date of first issue: 2006-04-11
23.709 kg	1:1 (1:5)	40 175 090	Doc.Code: 053 / Language: ML / Sheet: 1/1
Size: A 0	CAD System: CREO	ECN-No.: 516673 / Revision: 2x / Techn. Resp.: G 6921	Replacement for: -

DISC BRAKE PAN-RANGE LIGHT
SCHEIBENBREMSE PAN-REIHE LEICHT

100mm

Diese Dokumentation ist vertraulich zu behandeln. Nicht ausgehändigte oder weitergegebene Kopien oder Vervielfältigungen dieses Dokumentes sind nicht gestattet, außer wenn ausdrücklich schriftlich zugelassen. Auf Anfragen hierzu wenden Sie sich bitte an ZF. Verletzungen dieser Vorschrift verpflichten zu Schadensersatz. Alle Rechte vorbehalten.
This Documentation is confidential. Not handed out or copies made or distributed without our express permission. Infringements will result in liability for damages. All rights reserved.
Ceci est un document confidentiel. Il ne doit pas être remis à des tiers ni être utilisé à des fins de reproduction ou de diffusion sans notre accord. Toute infraction à cette règle oblige à des dommages-intérêts. Tous droits réservés.
Questo documento è riservato. Non è permesso consegnare a terzi o riprodurre questo documento, né utilizzare il contenuto o comunicarlo ad altri senza nostra autorizzazione. Le violazioni di questo divieto comportano un obbligo di risarcimento. Tutti i diritti sono riservati.
Esta documentación es confidencial. No se puede entregar ni copiar o distribuir sin nuestro permiso. Las infracciones a esta norma obligan a indemnizar. Reservado todo el derecho de propiedad.
Esta documentação é confidencial. Não é permitida a entrega a terceiros ou a reprodução do conteúdo deste documento, sem autorização. As violações a esta norma obrigam a indemnização. Reservados todos os direitos.
Deze documentatie is vertrouwelijk. Niet uitgehandigde kopieën mogen niet worden verspreid, tenzij uitdrukkelijk schriftelijk toegestaan. Op verzoek is ZF hierover graag bereid om te overleggen. Overtreding van deze bepaling verplicht tot schadevergoeding. Alle rechten zijn vorbehouden.